2B TAVOLO CON RIVESTIMENTI - TABLE WITH COATINGS

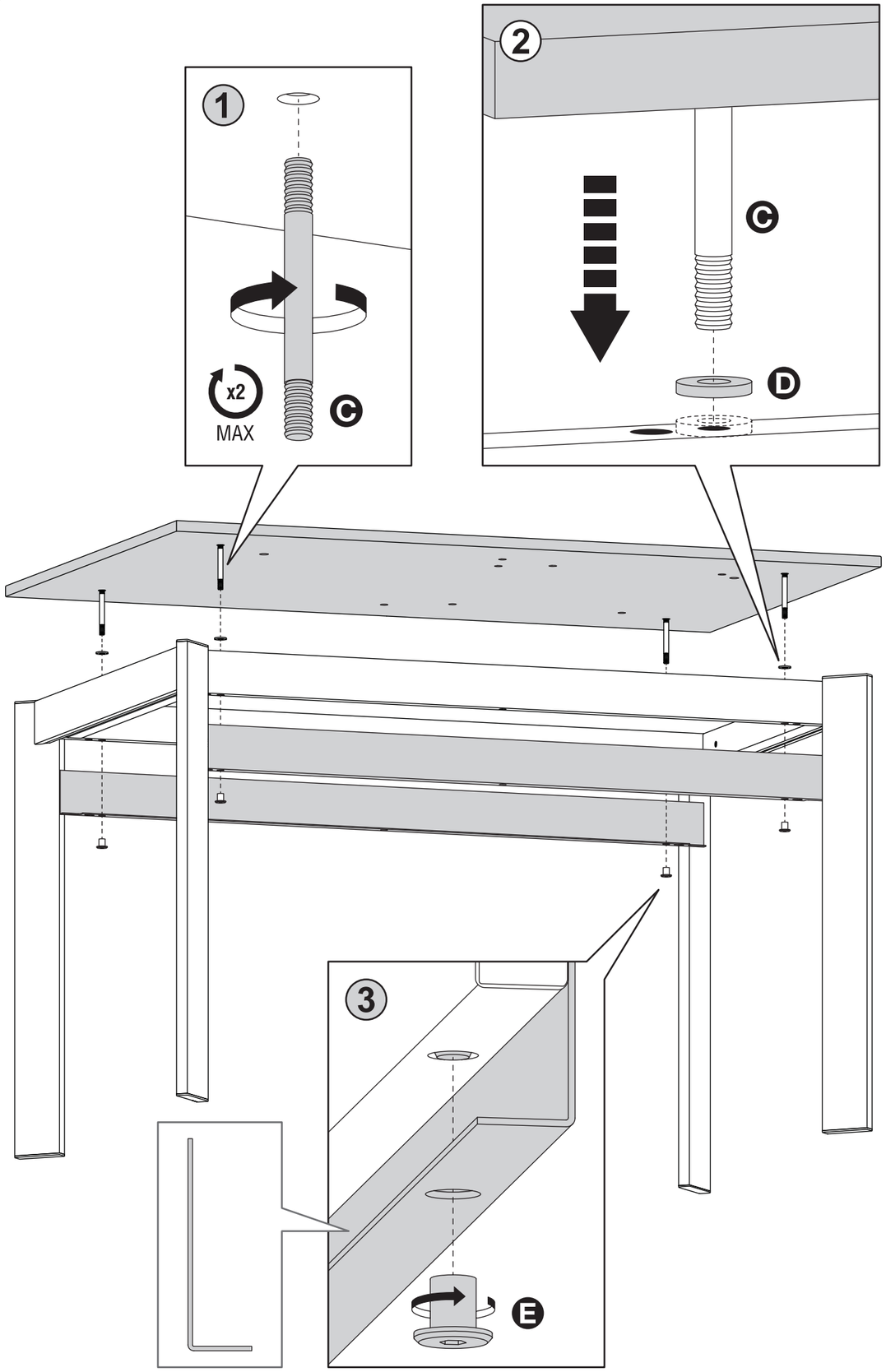

TAVOLO – TABLE **MADE IN ITALY**

SCHEDA DI MONTAGGIO/BOARD ASSEMBLY

COD.: B8ZEFGENIST.001.08

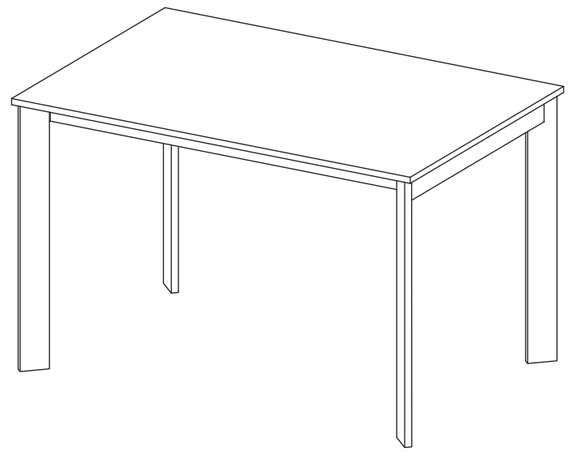

IT - Prima di iniziare il montaggio identificare tutti i componenti con l'aiuto delle istruzioni.

EN - Before starting to assembly, please identify all components.

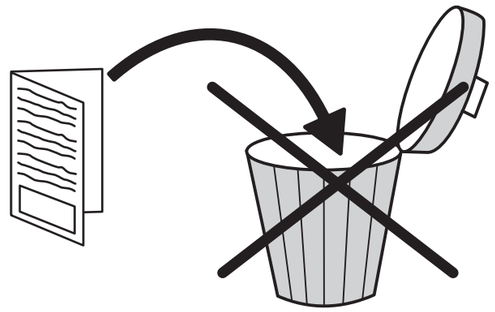

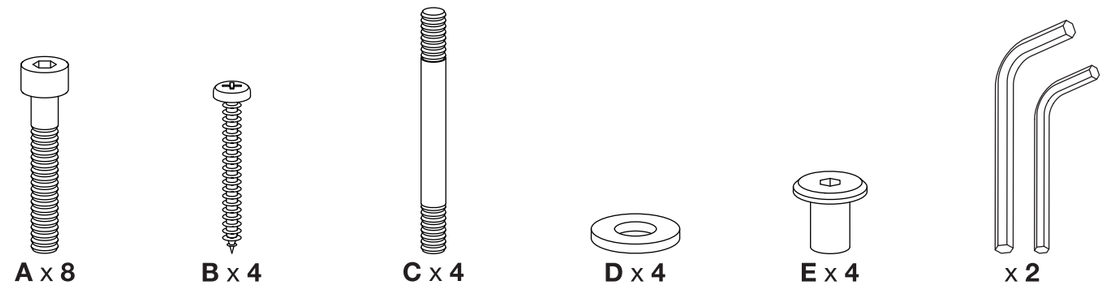

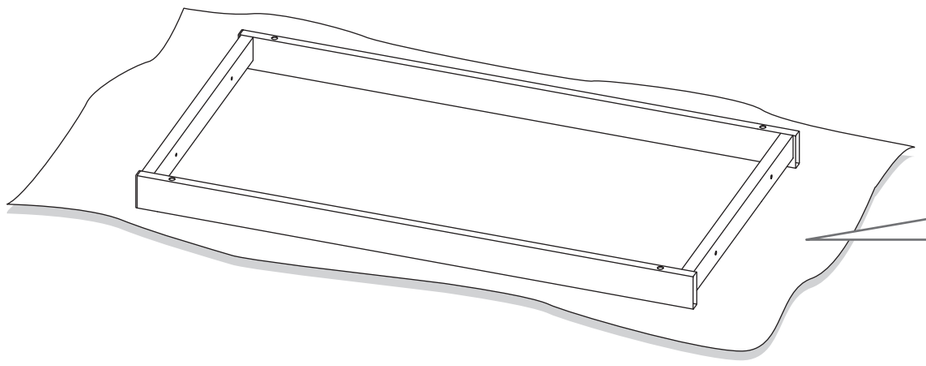

IT - PER IL MONTAGGIO POSIZIONARSI SU UNA SUPERFICIE MORBIDA O UTILIZZARE LA CONFEZIONE D'IMBALLO

EN - FOR THE MOUNTING POSITION ON A SOFT SURFACE OR USE THE BOX PACKING

POINT s.r.l. I Via Veneto, 10 - 31040 Gorgo al Monticano (Treviso) Italy I Tel. +39 0422 800 019 I Fax +39 0422 800 179
info@pointhouse.it - www.pointhouse.it

1

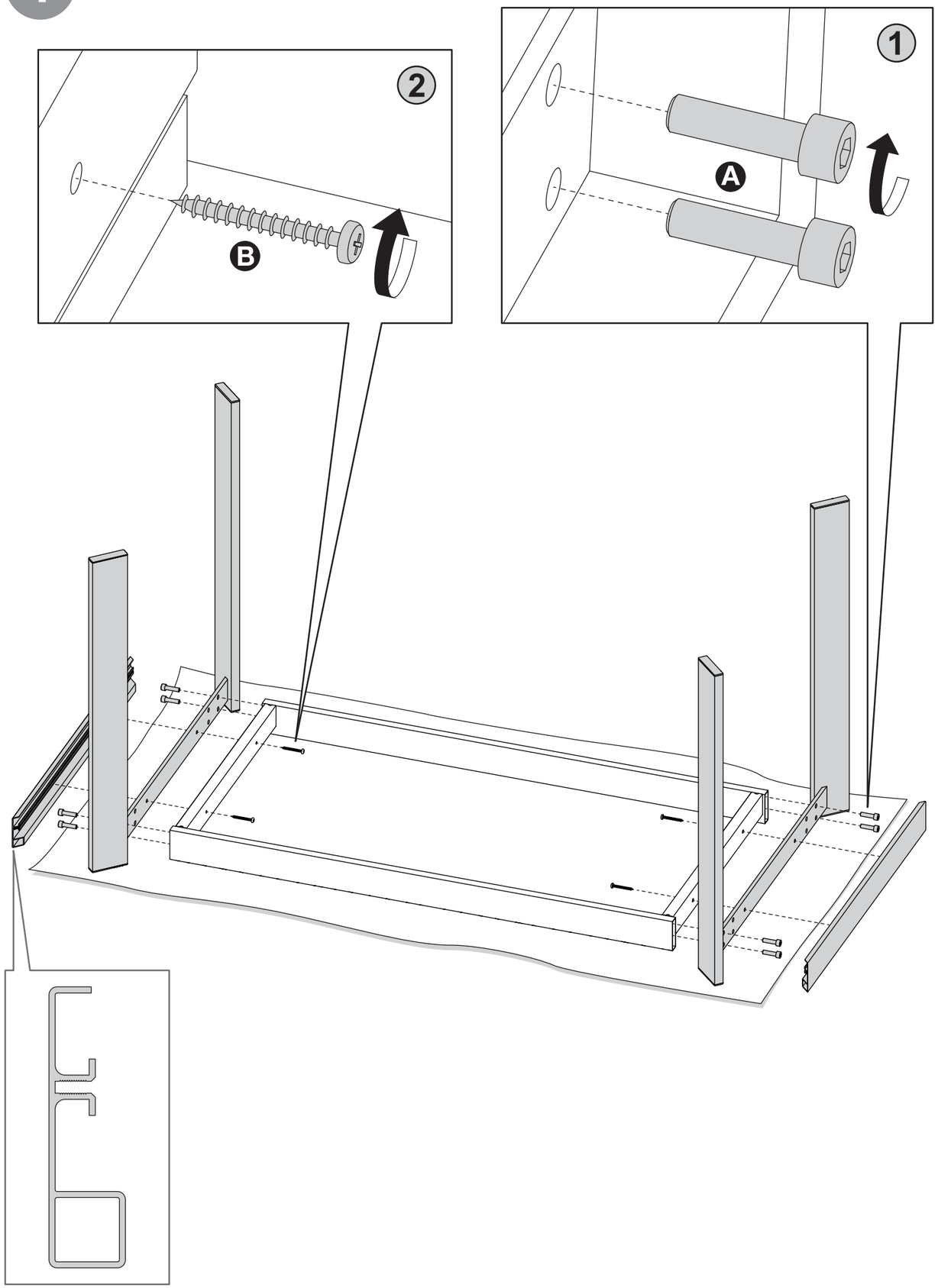

TAVOLO SENZA RIVESTIMENTI - TABLE WITHOUT COATINGS
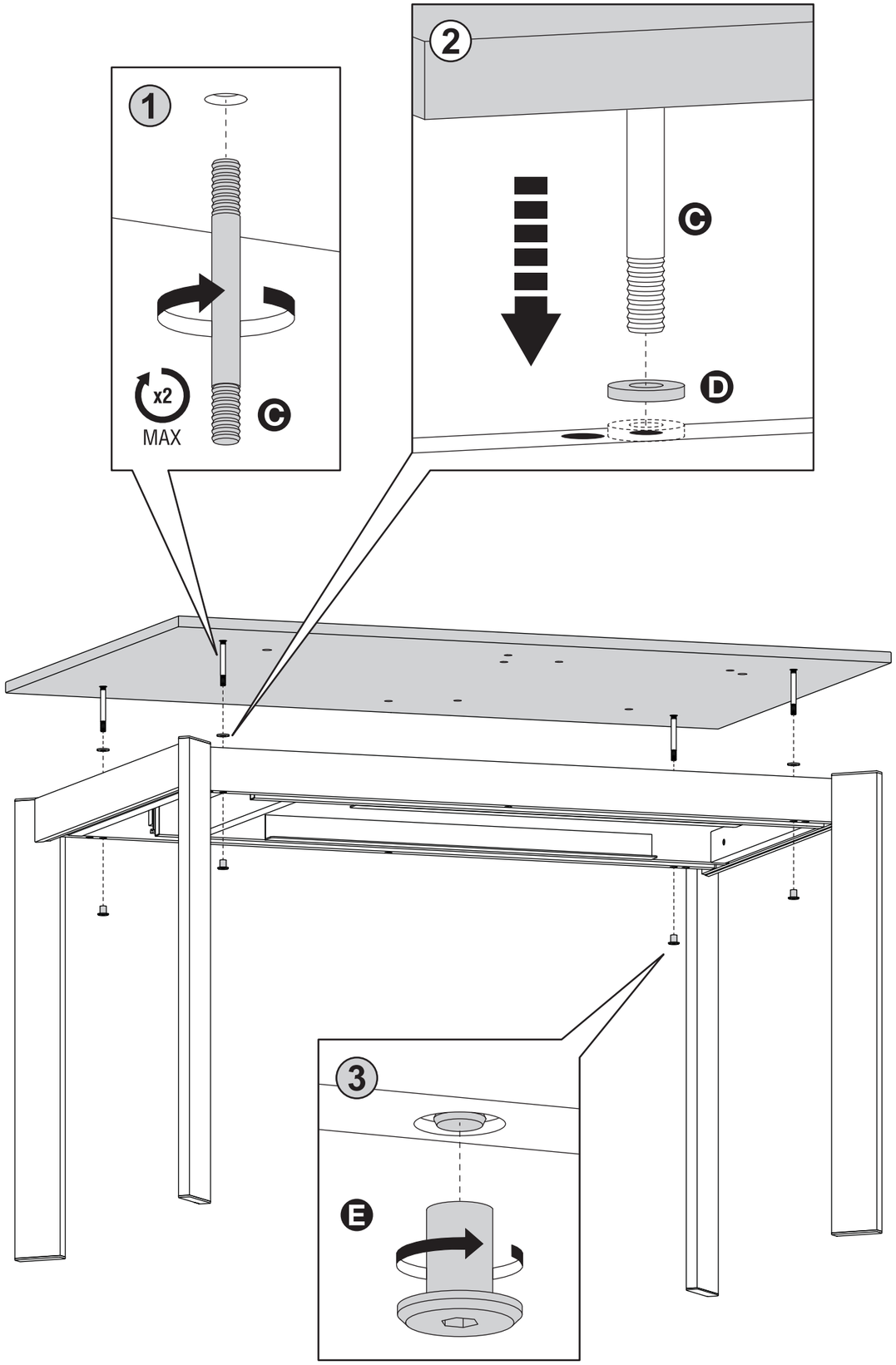
2A